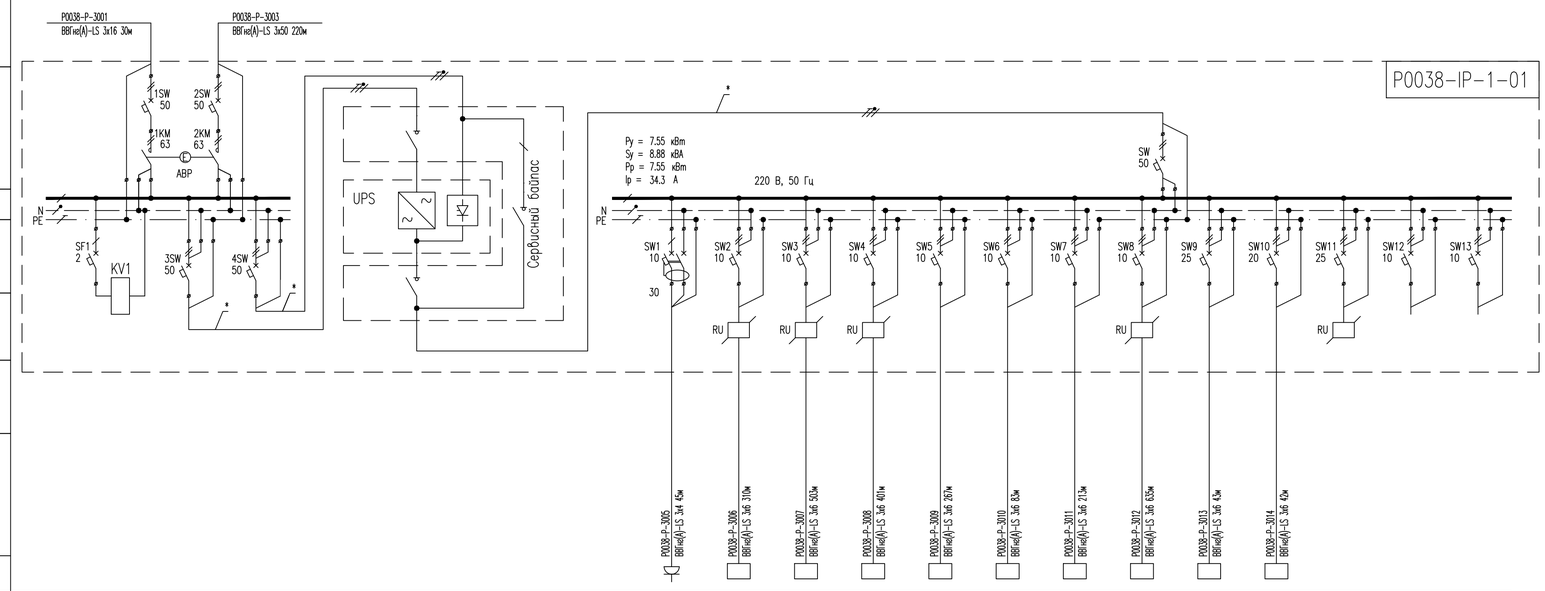

Электроприемник	Обозначение																
	Номер				P0038-CVA-5101	P0038-TC-5001	P0038-TC-5002	P0038-TC-5003	P0038-TC-5004	P0038-TC-5005	P0038-TC-5006	P0038-TC-5007	P0038-TC-001	P0038-TC-003			
	Pн, кВт				0.5	0.25	0.2	0.2	0.25	0.2	0.25	0.2	3.5	2			
	Iн, А				2.67	1.34	1.07	1.07	1.34	1.07	1.34	1.07	18.7	10.7			
	Наименование, назначение	Ввод 1 от SW03 щита P0038-M-3-08	Ввод 2 от SW17 щита P0038-ME-3-01	ИБП	АРМ оператора ИТСО	Щит ИТСО	Щит ИТСО	Щит ИТСО	Щит ИТСО	Щит ИТСО	Щит ИТСО	Щит ИТСО	Шкаф связи	Шкаф связи	Резерв	Резерв	Резерв
	Сооружение				Операторная (8.1). Помещение оператора	Периметр. Западная сторона	Периметр. Западная сторона	Периметр. Северная сторона	Периметр. Восточная сторона	Периметр. Периметр. Восточная сторона	Периметр. Южная сторона	Пост охраны (8.4)	Операторная (8.1). Помещение аппаратуры связи	Операторная (8.1). Помещение аппаратуры связи			

1. B=3...5Iн, C=5...10Iн, D=10...20Iн – тип мгновенного расцепления по ГОСТ IEC 60898-1-2020.
2. Сечения питающих кабелей выбраны по длительно допустимым токобым нагрузкам и проверены по потере напряжения и обеспечению срабатывания защитного аппарата (автоматического выключателя) при однофазном коротком замыкании.
3. Настоящая однолинейная схема не является основанием для нарезки кабелей и труб.
4. Нарезку кабелей и труб производить после уточнения их длин по месту.
5. * – кабели входят в комплект поставки шкафа.

Схема подключения УЗИП

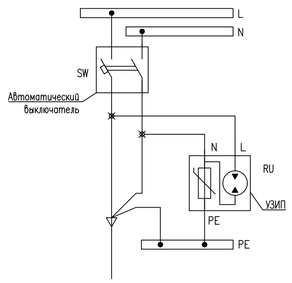

ПЕРЕЧЕНЬ ЭЛЕМЕНТОВ

Обозначение	Наименование	Кол.	Примечание
1SW..4SW	Выключатель автоматический 2р, 50 А, хар-ка D	4	
UPS	ИБП, 10 кВА 1:1, Uвх=220 В, Uвых=220 В, с сервисным байпасом с отдельным вводом, сетевой картой, комплектом для монтажа в стойку	1	
SF1	Выключатель автоматический 1р, 2 А, хар-ка С	1	
KV1	Реле контроля напряжения 65–260 В	1	
SW	Выключатель автоматический 2р, 50 А, хар-ка С	1	
SW1	Дифференциальный выключатель 2р, 30 мА, 10 А, хар-ка В	1	
SW2–SW8, SW12–SW13,	Выключатель автоматический 2р, 10 А, хар-ка В	9	
SW9, SW11	Выключатель автоматический 2р, 25 А, хар-ка В	2	
SW10	Выключатель автоматический 2р, 20 А, хар-ка В	1	
RU	УЗИП, II класс, Iмакс=40 кА, Iн=15 кА	5	
X	Клеммная колодка винтовая, 16 мм² серая	80	
X	Клеммная колодка винтовая, 16 мм² синяя	80	
	Штыревая перемычка 2-полюсная	80	
	Зажим кабельный с контргайкой, IP68, PG21, 13–18 мм	1	
	Зажим кабельный с контргайкой, IP68, PG29, 15–25 мм	14	
	Зажим кабельный с контргайкой, IP68, PG36, 20–31 мм	1	

АО Каспийский Трубопроводный Консорциум – Р
JSC Caspian Pipeline Consortium – R

К ПРОИЗВОДСТВУ РАБОТ
FOR WORK EXECUTION

Главный инженер проекта / Chief Project Engineer — Сеськов А.В. / A. Seskov
(должность, подпись, position, signature) (ФИО, name)
Дата, date 29.11.2023

Все предшествующие ревизии чертежа должны быть уничтожены и заменены данной

All Previous Drawing Revisions Should Be Destroyed and Superceded By This Revision

REV. CPC	CONTRACT NUMBER	MOC NUMBER	DATE
1	R-PD-18-0063	УИ-2290	19.08
ИЗМ. КТК	НОМЕР ДОГОВОРА	НОМЕР УИ	ДАТА

УТВЕРДИЛ APPROVE	Конарев		19.08
НАЧ.ОТДЕЛА HEAD OF DPT	Абербух		19.08
ПРОВЕРИЛ CHECK	Гурьалев		19.08
РАЗРАБОТАЛ DSGN	Соболев		19.08

ПЕРЕВОД TRANSLATE			
НОРМОКОНТР. RF CODE CNTL	Гурьалев		19.08
POSITION / ДОЛЖНОСТЬ	NAME / ФАМИЛИЯ	SIGNATURE / ПОДПИСЬ	DATE / ДАТА

НЕФТЕПРОВОДНАЯ СИСТЕМА КТК — CPC CRUDE OIL PIPELINE SYSTEM

DESIGNING SECURITY SYSTEMS AT CPC OBJECTS IN THE TERRITORY OF THE RUSSIAN FEDERATION WITHIN ANTITERRORIST PROTECTION

WR. PS-7

STAGE.	SHEET NO.	TOT. SHTS.
DD	1	1

P0038-IP-1-01.
Single-Line Circuit Schematic

LLC «Sintek»
Nizhny Novgorod 2023

R-PD-18-0063-02-38-67E-2013 — REV. ИЗМ. 1

ПРОЕКТИРОВАНИЕ СИСТЕМ БЕЗОПАСНОСТИ НА ОБЬЕКТАХ КТК НА ТЕРРИТОРИИ РФ В РАМКАХ АНТИТЕРРОРИСТИЧЕСКОЙ ЗАЩИТЫ

ЭР. НПС-7

СТАДИЯ	ЛИСТ	ВС. ЛИСТ.
РД	1	1

P0038-IP-1-01. Схема однолинейная принципиальная

ООО «Синтек»
Нижний Новгород 2023

NOTICE THIS DRAWING HAS NOT BEEN PUBLISHED AND IS THE SOLE PROPERTY OF CPC AND IS LENT TO THE BORROWER FOR CONFIDENTIAL USE ONLY AND IN CONSIDERATION OF THE UNDERTAKING THAT IT WILL NOT BE COPIED, LENT OR OTHERWISE DISPOSED OF DIRECTLY OR INDIRECTLY, NOR USED FOR ANY PURPOSE OTHER THAN THAT FOR WHICH IT IS PROVIDED. ПРИ ЭТОМ ОБЯЗУЕТСЯ ЕГО НЕ РАЗМНОЖАТЬ, НЕ ПЕРЕДАВАТЬ В ДРУГИЕ РУКИ И НЕ ИСПОЛЬЗОВАТЬ ПРЯМО ИЛИ КОСВЕННО В ИНЫХ НЕ ОГОВОРЕННЫХ ЦЕЛЯХ.
TO RETURN IT UPON REQUEST AND AGREES THAT IT SHALL NOT BE REPRODUCED, COPIED, LENT OR OTHERWISE DISPOSED OF DIRECTLY OR INDIRECTLY, NOR USED FOR ANY PURPOSE OTHER THAN THAT FOR WHICH IT IS PROVIDED.

Caspian Pipeline Consortium
Каспийский Трубопроводный Консорциум

СИНТЕК

REV	DATE	REVISION DESCRIPTION	DRAWN	CHECK	APP.
1		УТВЕРЖДЕНО ДЛЯ СТРОИТЕЛЬСТВА APPROVED FOR CONSTRUCTION			
ИЗМ.	ДАТА	ОПИСАНИЕ ИЗМЕНЕНИЙ	ЧЕРТИЛ	ПРОВЕРИЛ	УТВЕРДИЛ

PROCESS ТЕХНОЛ. 1	PROCESS ТЕХНОЛ. 2	CONSTRUCTION СТРОИТ.	WATER SUPPLY В и К	SANITARY ENG. САНТЕХН.	ELEC. ЭЛЕКТР.	CONT.SYST. А и Т

SQUAD CHECK / ГРУППОВАЯ ПРОВЕРКА

PLOTSCALE: A1 PLOT DATE: 19.08.23 FILE NAME : RPD180063023867E2013_1.dwg

SCALES МАСШТАБЫ
1:500 METERS МЕТРЫ
1:5000 METERS МЕТРЫ
1:33 1/3 METERS МЕТРЫ
1:100 METERS МЕТРЫ
1:50 METERS МЕТРЫ